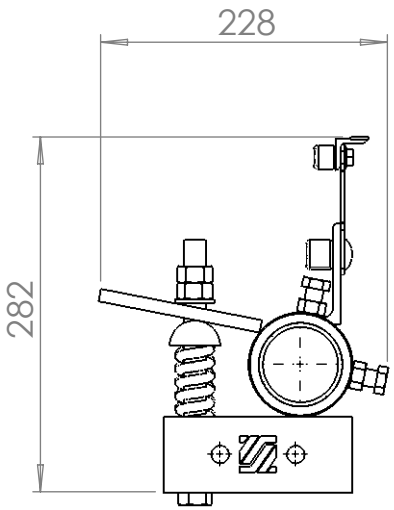

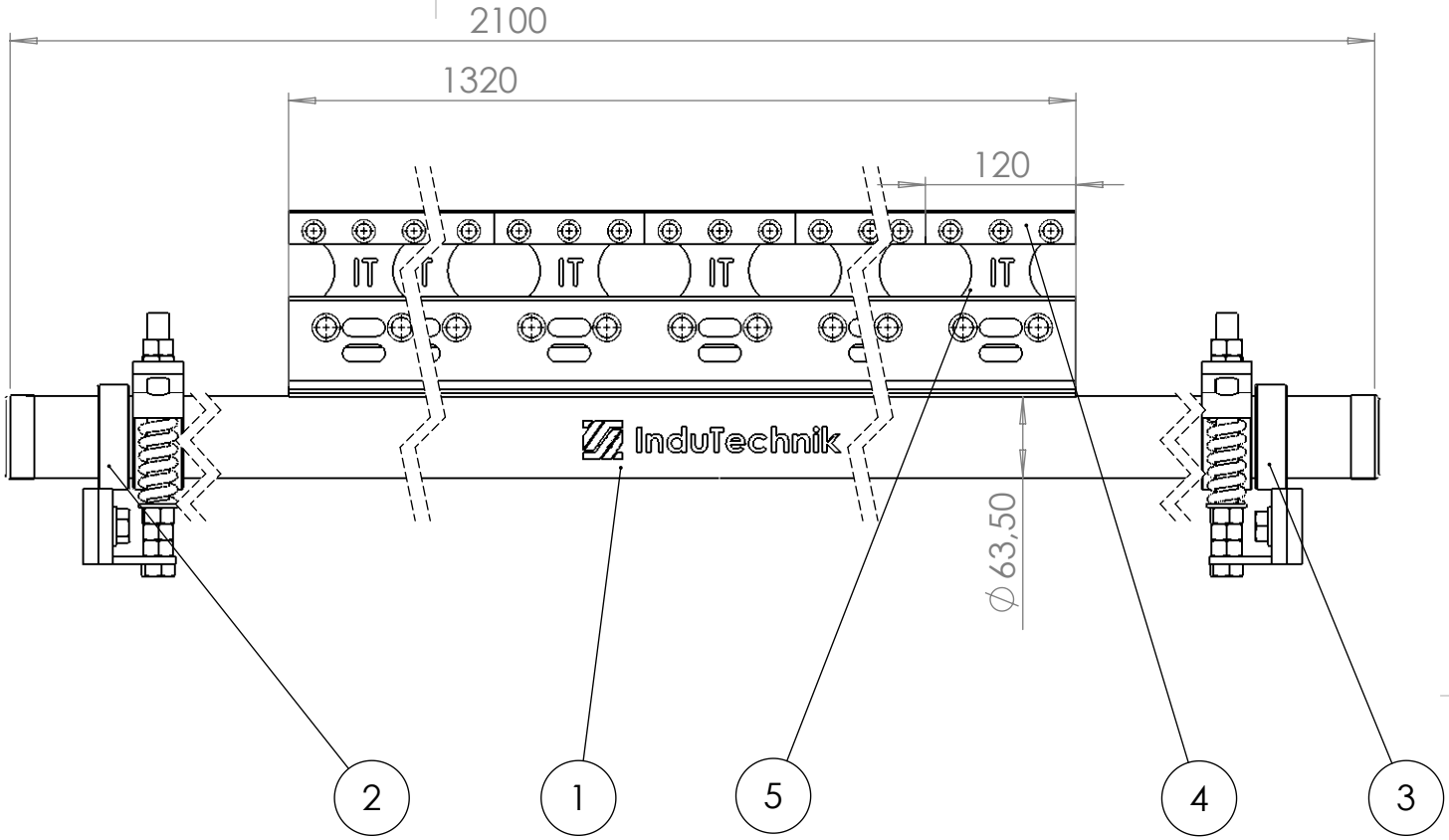

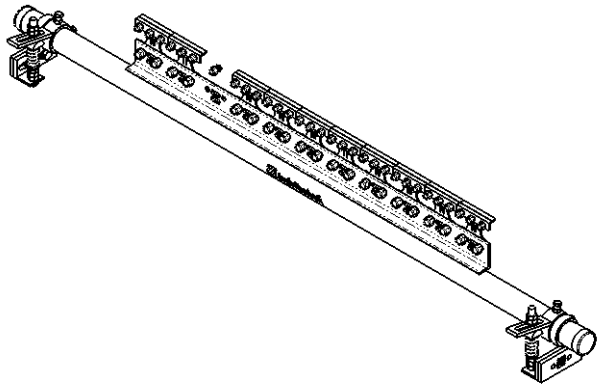

POS-NR.	BENENNUNG	BESCHREIBUNG	GEWICHT	TV.1400.100/MENGE
1	HG.1400.100	HG.1400.100	23310.57	1
2	VT.04.100.R-F	VT.04.100.R-F	3882.98	1
3	VT.04.100.L-F	VT.04.100.L-F	3882.98	1
4	SV.0120.100	SV.0120.100	212.62	11
5	FB.0103.100	FB.0103.100	167.74	11

Alle Angaben in mm Zeichnungen nicht maßstabsgerecht
Irrtumer und technische Änderungen vorbehalten !
All dimensions in mm, Drawings not true to scale
Errors and technical changes reserved !

IT Schutzvermerk beachten
Protection Notice acc to **ISO 16016**

Allgemeintoleranzen
ISO 2768 -m

Werkstückkanten
DIN ISO 13715

Revision	Änderung	Datum	Name
-	---	--.--.----	-. ---
-	---	--.--.----	-. ---
-	---	--.--.----	-. ---
-	---	--.--.----	-. ---
-	---	--.--.----	-. ---

	Datum	Name
Erstellt:	05.02.2020	I.T.
Geprüft:	01.03.2022	I.T.

Benennung:
Trommel-Abstreifer

Gewicht: 37371.58

InduTechnik
your solutiuon, your advance

Zeichnungsnummer:
TV.1400.100

A4
DE

Maßstab: 1:6

Blatt 1 von 1 Blättern

IT alle Rechte vorbehalten / IT all rights reserved